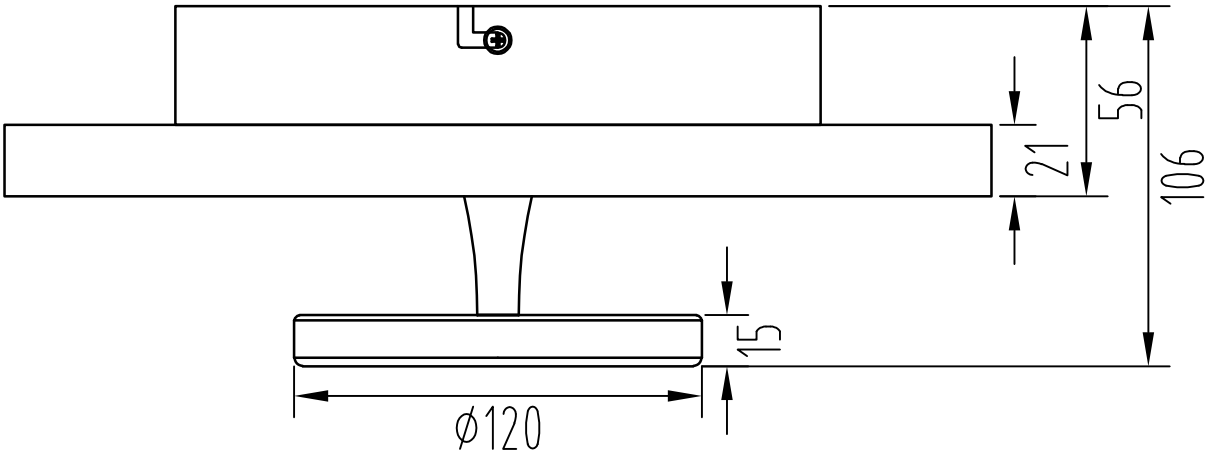

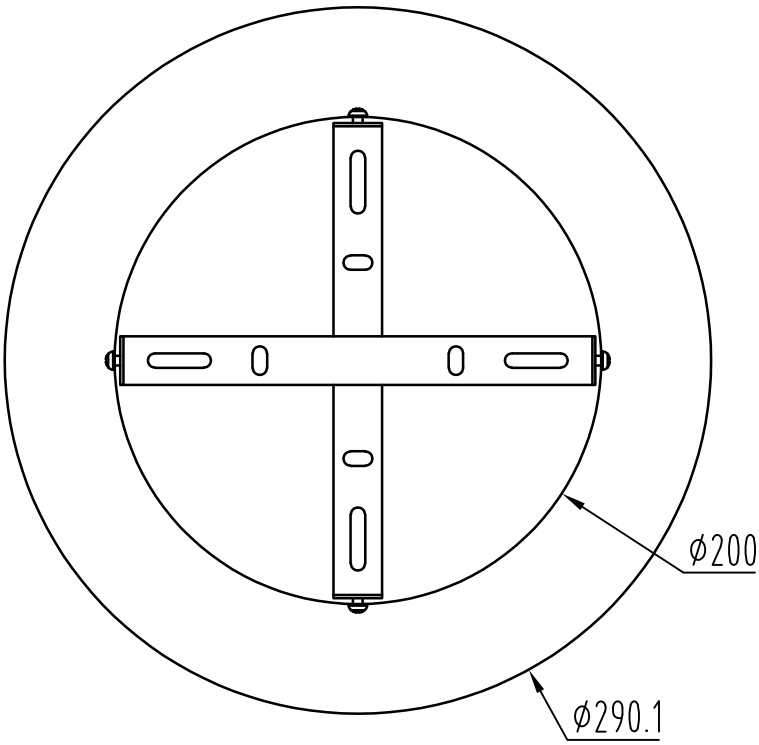

ITEM NO	4445-1W/4446-1W