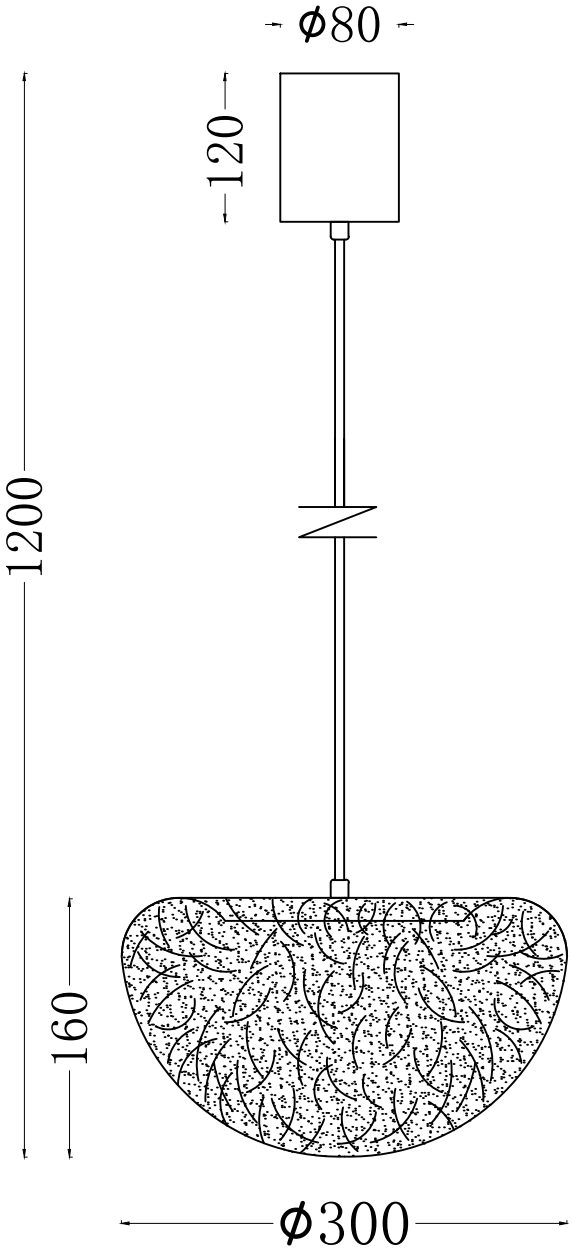
ϕ80
120
1200
160
ϕ300

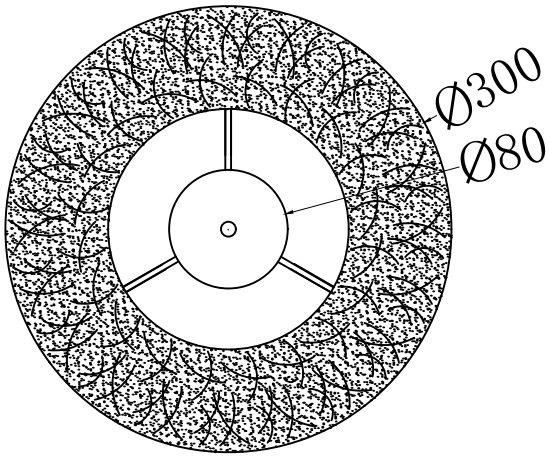
Ø300
Ø80